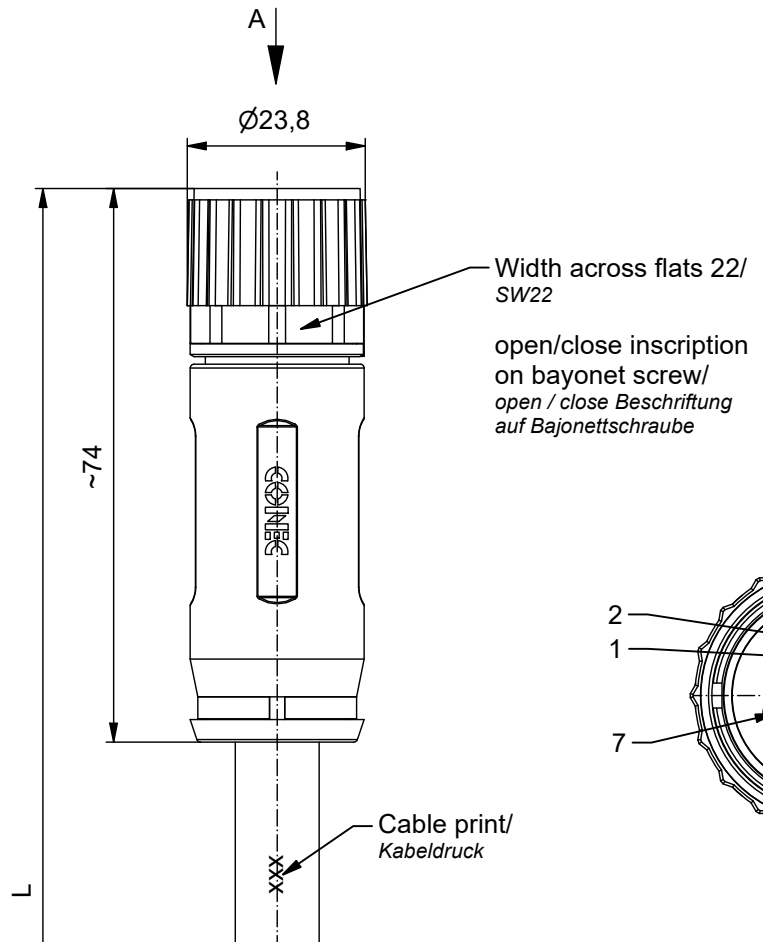

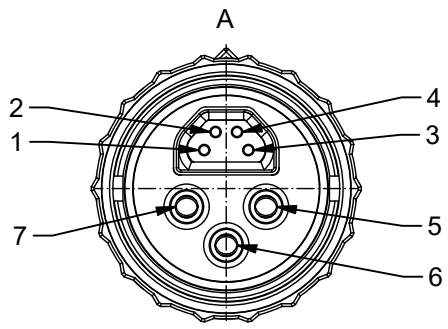

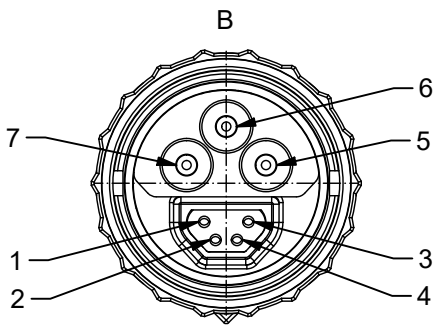

Technical specification: *Technische Daten:*	Data-element: *Daten-Element:*	Power-element: *Leistungs-Element:*
No. of contacts/ *Anzahl Kontakte:*	4	3
Rated voltage acc. UL2237/ *Bemessungsspannung nach UL2237:*	24 V DC	250 V AC/DC
Rated voltage/ *Bemessungsspannung:*	50 V AC/DC	300 V AC/DC
Rated impulse voltage/ *Bemessungsstoßspannung:*	1 kV	2,5 kV
Current rating acc. UL2237/ *Strombelastbarkeit nach UL2237:*	4 A (AWG22)	20 A (2,5 mm²)
Current rating/ *Strombelastbarkeit:*	4 A / 40°C	20 A / 40°C
Contact resistance/ *Kontaktwiderstand:*	<10 mOhm	<5 mOhm
Insulation resistance/ *Isolationswiderstand:*	>100 MOhm	
Impedance/ *Impedanz:*	100 Ohm	
Degree of protection/ *Schutzart:*	IP 65/67, in mated condition/ *im verschraubten Zustand*	
Pollution degree/ *Verschmutzungsgrad:*	3/2	
Temperatur range/ *Umgebungstemperatur:*	-30°C ... +80°C	
Mating cycles/ *Steckzyklen:*	>=100	
Wire/ cable specification/ *Litzen/ Kabeleigenschaften:*		
Temperature range/ *Umgebungstemperatur:*		
Static/*unbewegt:*	-40°C...+90°C	
Flexible/*bewegt:*	-20°C...+60°C	
Materials/ *Werkstoffe:*		
Contact/ *Kontakt:*	Cu alloy, Ni b / Au 0,2 gal./ *Kupferlegierung, Ni b / Au 0,2 gal.*	
Contact carrier/ *Kontaktträger:*	PA, UL 94 V-0	
Sealing/ *Dichtung:*	HNBR / EPDM	
Shielding sleeve/ *Schirmhülse:*	CuZn, Ni	
Coupling nut/ *Überwurfmutter:*	GD-Zn, Ni	
Moulding body/ *Griffkörper:*	PA, UL 94 HB, black / *schwarz*	
Installation specification/ *Montagedaten:*		
Screwdriver across flats 22/ *Schraubendreher SW22:*	36 - 000750	

Contact assignment/ *Kontaktbelegung:*

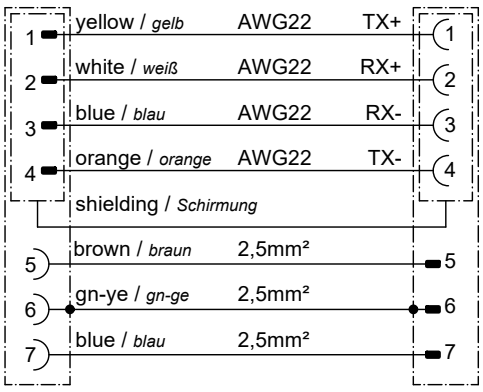

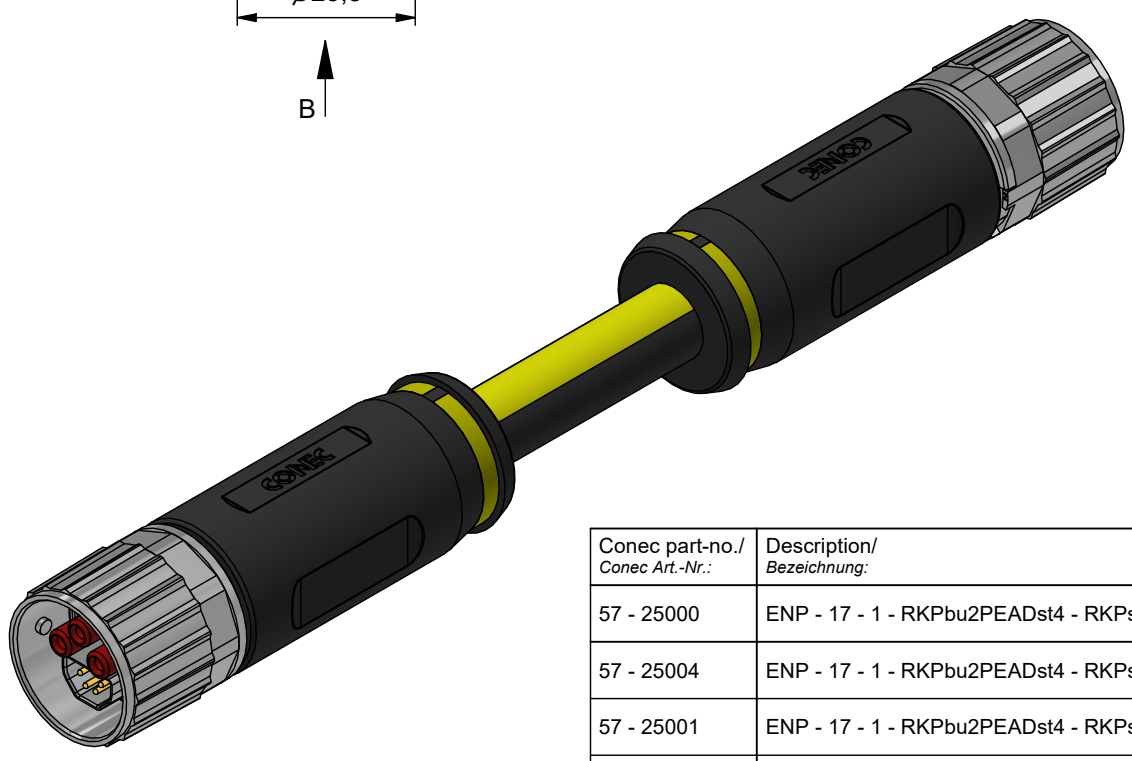

Shortest possible length (L) is 0.3m/
Kürzest mögliche Länge (L) beträgt 0,3m

Conec part-no./ *Conec Art.-Nr.:*	Description/ *Bezeichnung:*	Length L/ *Länge L:*	Cable/ *Kabel:*	Type/ *Typ:*
57 - 25000	ENP - 17 - 1 - RKPbu2PEADst4 - RKPst2PEADbu4 - 1 / GCT / 250 / 034	1m	PUR, (4xAWG22) +3x2,5mm² Cable / *Kabel:* 781-GCT030H	Contact site A/ *Kontakt Seite A:* Female/ *Buchse* (power / *Power*) Male/ *Stift* (data / *Daten*) Contact site B/ *Kontakt Seite B:* Male/ *Stift* (power / *Power*) Female/ *Buchse* (data / *Daten*)
57 - 25004	ENP - 17 - 1 - RKPbu2PEADst4 - RKPst2PEADbu4 - 3 / GCT / 250 / 034	3m		
57 - 25001	ENP - 17 - 1 - RKPbu2PEADst4 - RKPst2PEADbu4 - 5 / GCT / 250 / 034	5m		
57 - xxxxx	ENP - 17 - 1 - RKPbu2PEADst4 - RKPst2PEADbu4 - ... / GCT / 250 / 034	x		

tolerance of cable/ *Kabeltoleranz:*	L < 3m: L + 100mm L 3m bis 10m: L ± 100mm L > 10m: L ± 2%	dim. in mm	Connection cable B17, coding 1 female axial - female axial *Verbindungsleitung B17, Codierung 1* *Kupplung axial - Kupplung axial*
general tolerance/ *Allgemeintoleranz:*	0 ± 0,50 mm 0,0 ± 0,25 mm 0,00 ± 0,10 mm ∢ ± 1,5°	Date/*Datum* / Name drawn/ *gez.* 10.11.23 Schäfers appd./ *gepr.* 10.11.23 Harke	
Index: a Original	scale/*Maßstab:* 1:1	CONEC®	dwg no / *Z.-nr.:* 57K1A3274 — DIN-A3
RoHS compliant/ *konform*			1 / 1

The reproduction, distribution and utilization of this document as well as the communication of its contents to others without express authorization is prohibited. Offenders will be held liable for the payment of damages. All rights reserved in the event of the grant of a patent, utility model or design.
Weitergabe sowie Vervielfältigung dieses Dokuments, Verwertung und Mitteilung seines Inhalts sind verboten, soweit nicht ausdrücklich gestattet. Zuwiderhandlungen verpflichten zu Schadensersatz. Alle Rechte für den Fall der Patent-, Gebrauchsmuster- oder Geschmacksmustereintragung vorbehalten.