At all times water resistant connectors not in use should be covered with a Conec water resistant cap or water tight hood./
Im nicht gesteckten Zustand müssen die wasserdichten Steckverbinder mit einer wasserdichten Conec Kappe oder Haube geschützt werden.

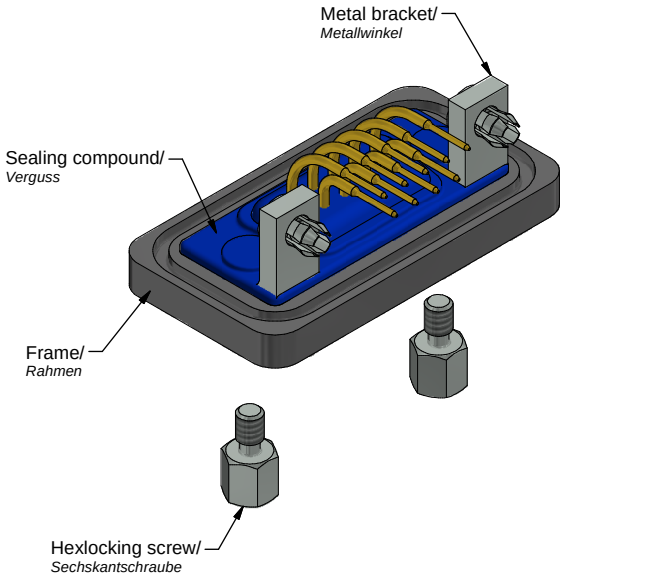

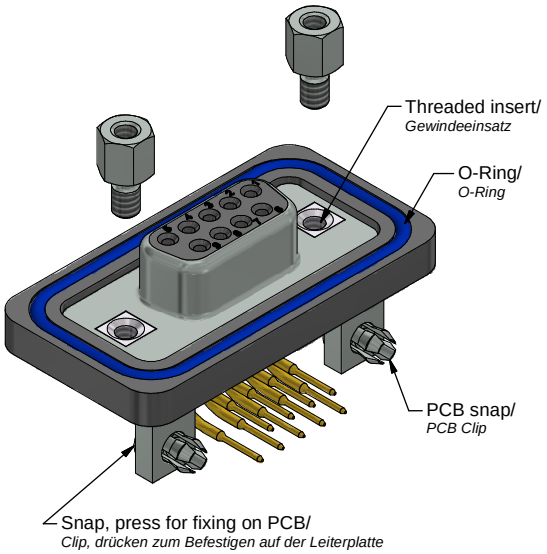

b

Technical specification:
Technische Daten:

Dielectric withstanding voltage/ *Spannungsfestigkeit:*	1000 V, 50 Hz 1 min.
Current rating/ *Strombelastbarkeit:*	7,5 A (UL) 5,0 A (CSA, VDE)
Insulation resistance/ *Isolationswiderstand:*	≥ 5 GΩ
Degree of protection/ *Schutzart:* IEC 60529	IP67, in mated condition/ *IP67, im gesteckten Zustand*
Temperature range/ *Temperaturbereich:*	- 25 °C ... + 105 °C
Mating cycles/ *Steckzyklen:*	Quality class 1 = 500 *Gütestufe 1* Quality class 2 = 200 *Gütestufe 2* Quality class 3 = 50 *Gütestufe 3*

Materials/
Werkstoffe:

Contact/ *Kontakt:*	Cu alloy, Au over Ni
Insulator/ *Isolierkörper:*	PBT GF UL 94 V-0
Shell/ *Gehäuse:*	Cu alloy, Sn over Ni
Metal bracket/ *Metallwinkel:*	GD-Zn, Sn over Ni
Frame/ *Rahmen:*	PA GF UL 94 V-0
Threaded insert/ *Gewindeeinsatz:*	Cu alloy, Sn over Ni
Collar/ *Scheibe:*	Cu alloy, Sn over Ni
Sealing compound/ *Verguss:*	PUR
O-ring/ *O-Ring:*	Silicone
Hexlocking screw/ *Sechskantschraube:*	Stainless steel/*Edelstahl*

Installation specification/
Montagedaten:

Solder parameter for wavesoldering/ *Lötparameter im Wellenlötverfahren:*	
Solder preheat temperature/ *Vorheiztemperatur:*	120 °C for 120 sec. max./ *120 °C für 120 sek. max.*
Solder bath temperature/ *Lötbadtemperatur:*	240 °C for 5 sec. max./ *240 °C für 5 sek. max.*
Recommended torque value for thread/ *empfohlenes Drehmoment für Gewinde:*	1.3 in.LB / max. 1.7 in.LB/ *15 Ncm / max. 20 Ncm*
PCB clip for hole diameter/ *PCB Clip für Lochdurchmesser:*	Ø3.1 mm
Circuit board thickness/ *Leiterplattenstärke:*	1.6 mm
PCB-hole drillings/ recommended panel cut-out/ *Leiterplattenbohrbild/ empfohlener Montageausschnitt:*	see sheet 2/ *siehe Seite 2*
Rear panel thickness/ *Rückwand Dicke:*	1,0 mm min. ... 1,6 mm max.

b

Part no. / Part marked/ *Art.-Nr. / Bedruckung:*	Quality class/ *Gütestufe:*	Contact plating/ *Kontakt Veredelung:*
4STD09SAU99R40X	3	Gold flash over nickel *Gold über Nickel*
4STD09SBU99R40X	2	20 µin hard gold over min. 50 µin nickel *20 µin Gold über min. 50 µin Nickel*
4STD09SCU99R40X	1	30 µin hard gold over min. 50 µin nickel *30 µin Gold über min. 50 µin Nickel*

dim. in mm

	Date/*Datum*	Name
drawn/ *gez.*	16.10.2017	Henneboel
appd./ *gepr.*	16.10.2017	Lehmenkühler

D-SUB Female 9pos. Solder pin angled 90°
with metal bracket,threaded insert, snap and hexlocking screw
D-SUB Buchsenleiste 9pol. Lötstift gewinkelt 90°
mit Metallwinkel,Innengewinde, Clip und Sechskantschraube

Index: b Ä6856 10.01.18 K.H.
Status: InBearbeitung
RoHS compliant/*konform*

scale/*Maßstab:* 2 : 1

CONEC®

dwg no / *Z.-nr.:* b 15K1A2057

DIN-A3

1 / 2

The reproduction, distribution and utilization of this document as well as the communication of its contents to others without express authorization is prohibited. Offenders will be held liable for the payment of damages. All rights reserved in the event of the grant of a patent, utility model or design.
Die Weitergabe sowie Vervielfältigung dieser Unterlage, Verwertung und Mitteilung ihres Inhalts sind verboten, soweit nicht ausdrücklich gestattet. Zuwiderhandlungen verpflichten zu Schadenersatz. Alle Rechte für den Fall der Patent-, Gebrauchsmuster- oder Geschmacksmustererteilung vorbehalten.

PCB hole drillings (PCB top side)/
Leiterplattenbohrbild (Leiterplatten Oberseite)

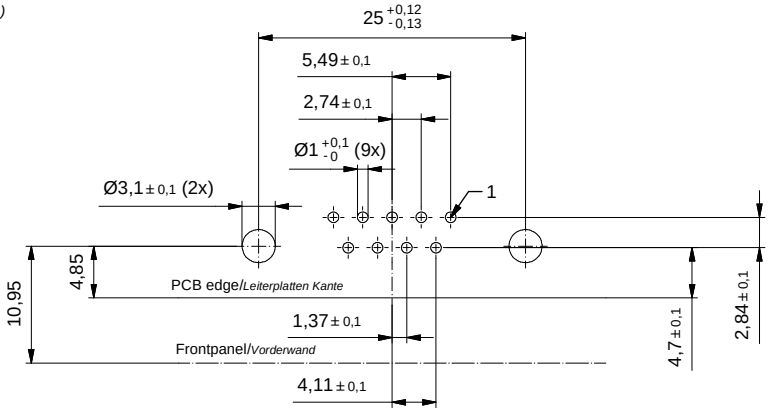

Recommended panel cut-out/
empfohlener Montageausschnitt:

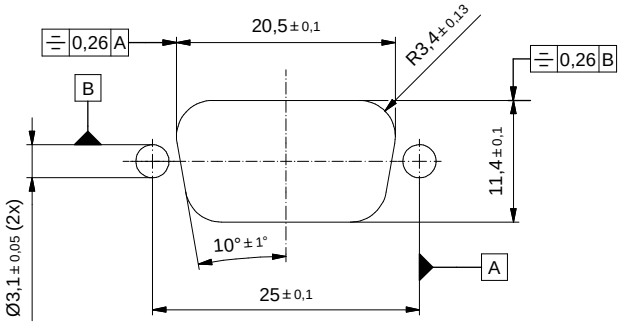

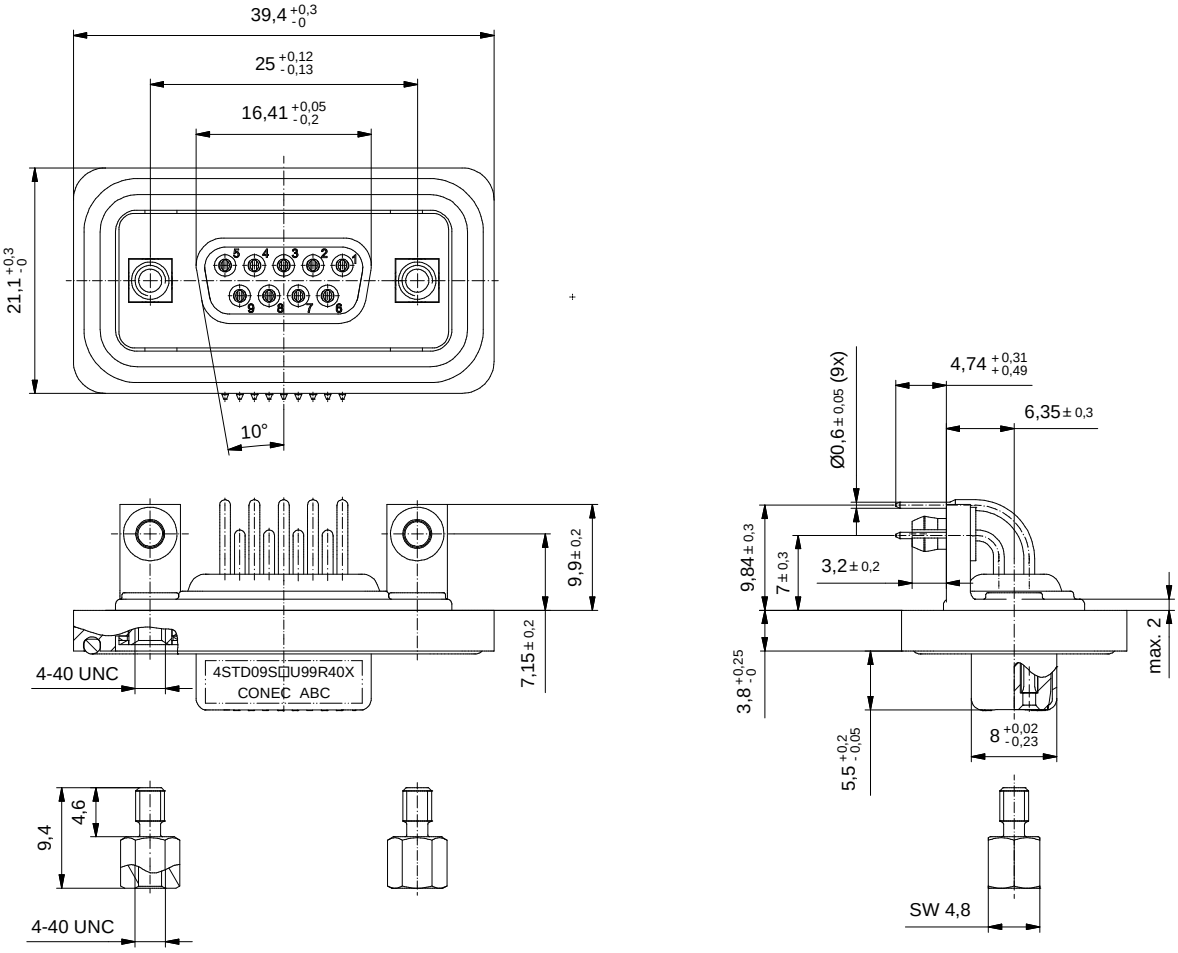

The reproduction, distribution and utilization of this document as well as the communication of its contents to others without express authorization is prohibited. Offenders will be held liable for the payment of damages.
All rights reserved in the event of the grant of a patent, utility model or design.
Die Weitergabe sowie Vervielfältigung dieser Unterlage, Verwertung und Mitteilung ihres Inhalts sind untersagt, soweit nicht ausdrücklich gestattet. Zuwiderhandlungen verpflichten zu Schadensersatz.
All rights reserved in the event of the grant of a patent, utility model or design.

	dim. in mm		D-SUB Female 9pos. Solder pin angled 90° with metal bracket,threaded insert, snap and hexlocking screw
	Date/*Datum*	Name	*D-SUB Buchsenleiste 9pol. Lötstift gewinkelt 90° mit Metallwinkel,Innengewinde, Clip und Sechskantschraube*
	drawn/*gez.* 16.10.2017	Henneboel	
	appd./*gepr.* 16.10.2017	Lehmenkühler	
Index: b Ä6856 10.01.18 K.H.	scale/*Maßstab:*	CONEC	dwg no / *Z.-nr.:* 15K1A2057 — DIN-A3
Status: InBearbeitung	2 : 1		
RoHS compliant/*konform*			2 / 2