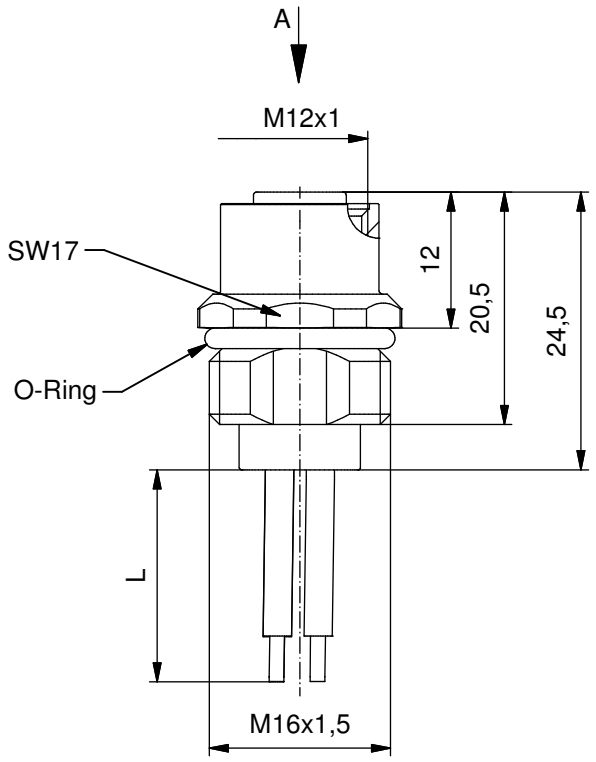

Technische Daten:

Bemessungsspannung: IEC 61076-2-101	630 V AC/DC
Strombelastbarkeit: IEC 61076-2-101	12 A bei 40°C
Isolationswiderstand: IEC 60512	>=100 MΩ
Verschmutzungsgrad: IEC 60664-1	3/2
Schutzart: IEC 60529	IP 67, im verschraubten Zustand
Umgebungstemperatur: EN 60512-11-10 EN 60512-11-4 UL 2238	-30°C ... +85°C -40°C -40°C ...+85°C -30°C ...+85°C
Steckzyklen: IEC 60512-9a	>=100

Litzeneigenschaften:

Umgebungstemperatur:	
fest verlegt	-30°C ... +80°C
bewegt	-5°C ... +80°C

Werkstoffe:

Kontakt:	CuZn, Ni b / Au 0,2 gal.
Kontaktträger:	PA, UL 94
Dichtung:	FPM
Flanschgehäuse:	CuZn, Ni
Verguß:	Polyurethan-Harz, UL 94

Montagedaten:

empfohlenes Drehmoment:	1-1,2 Nm
Conec Montagewerkzeug:	Drehmomentschlüssel: 36-000200 Steckeinsatz SW 17: 36-000230
Montagelöcher:	siehe Abb.1 43K1A1791

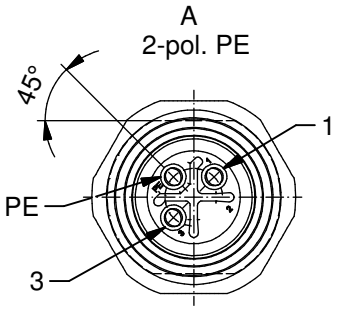

Kontaktbelegung:

1) schwarz 1
3) schwarz 3
PE) grün-gelb

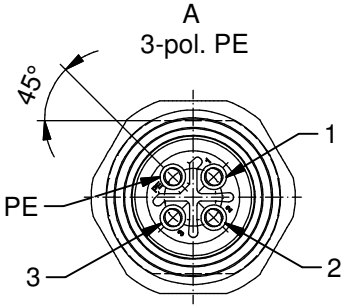

Kontaktbelegung:

1) schwarz 1
2) schwarz 2
3) schwarz 3
PE) grün-gelb

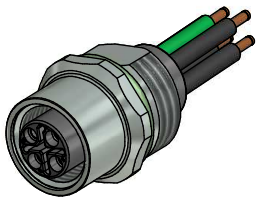

Art.-Nr.:	Bezeichnung:	Pol	Länge L:	Litze:
43-02410	SAL - 12SC - FK2PE - 0,5	3	0,5m	AWG 16 PVC, UL 1015
43-xxxxx	SAL - 12SC - FK2PE -...	3	x	
43-02392	SAL - 12SC - FK3PE - 0,5	4	0,5m	
43-xxxxx	SAL - 12SC - FK3PE -...	4	x	

CAD-Unterlage nicht manuell ändern
Directive 2011/65/EU RoHS compliant

Index a: 14.09.15 Brü Ä5814 Datenblatt überarbeitet, 3-pol. hinzu

Litzentoleranz: L <= 0,5m: L + 20mm; L > 0,5m: L + 4%

Allgemeintoleranz: 0 ± 0,50mm; 0,0 ± 0,25mm; 0,00 ± 0,10mm

Diese Zeichnung darf ohne unsere ausdrückliche, schriftliche Genehmigung weder vervielfältigt noch dritten Personen ausgehändigt werden. Eigentums- und Urheberrecht vorbehalten

dim. in mm

	Datum	Name
gez.	17.02.14	Gitinow
gepr.	10.04.14	Brüntrup

Benennung:
Flanschkupplung M12x1 mit Litze, S-cod., Frontmontage

Zeichnungsnr.: 43K1A2252

Artikelnr.: siehe Tabelle