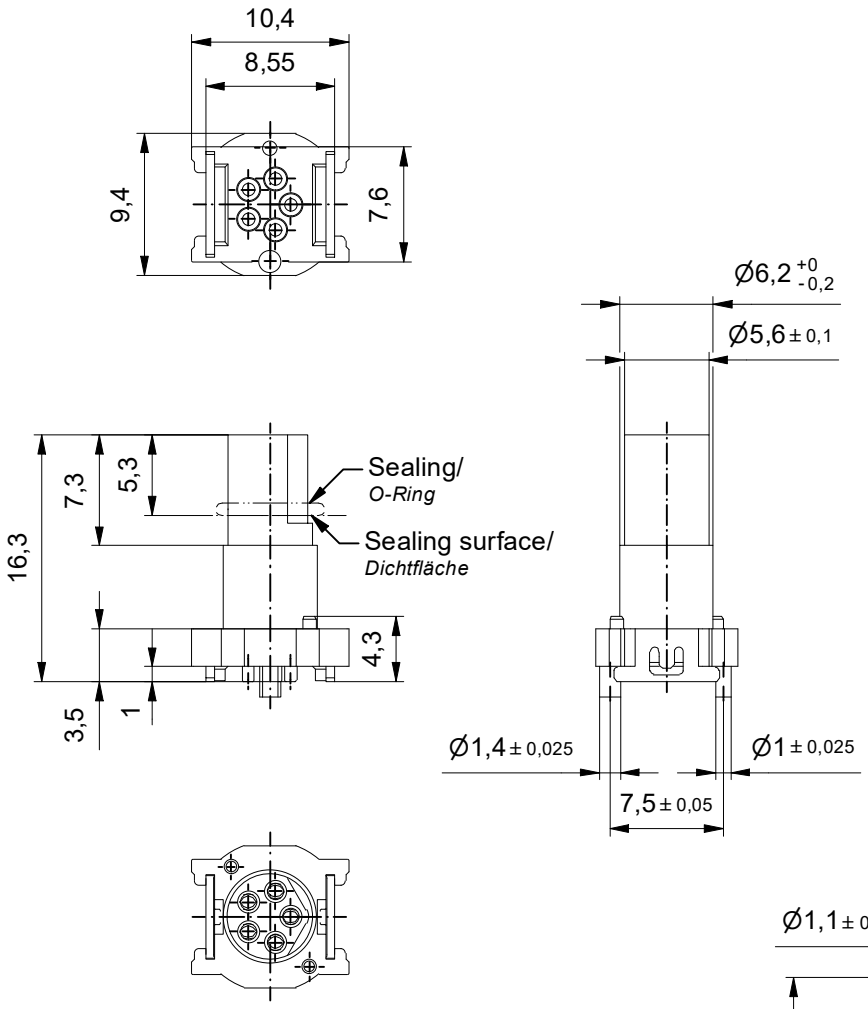

Technical specification/
Technische Daten:

Rated Voltage/ *Bemessungsspannung:* IEC 61076-2-104	30 V AC / 30 V DC
Current rating/ *Strombelastbarkeit:* IEC 61076-2-104	3 A / 40 °C
Insulation resistance/ *Isolationswiderstand:* IEC 60512	>= 100 MΩ
Pollution degree/ *Verschmutzungsgrad:* IEC 60664-1	3/2
Degree of protection/ *Schutzart:* IEC 60529	IP67, mated condition/ *im gesteckten Zustand*
Temperature range/ *Umgebungstemperatur:*	-25 °C ... +95 °C
Mating cycles/ *Steckzyklen:* IEC 60512-9a	>= 100

Materials/
Werkstoffe:

Contact/ *Kontakt:*	CuZn, Ni b / Au 0,2 gal.
Contact carrier/ *Kontaktträger:*	LCP GF, UL 94 V-0
Soldering sheet/ *Lötblech:*	CuZn, Ni / Sn

Suitable for reflow soldering max. 60 s / 250 °C/
Geeignet für Reflow Lötprozess max. 60 s / 250 °C

Coplanarity of all contacts and soldering sheets max. 0,1 mm/
Koplanarität aller Kontakte und Lötbleche max. 0,1 mm

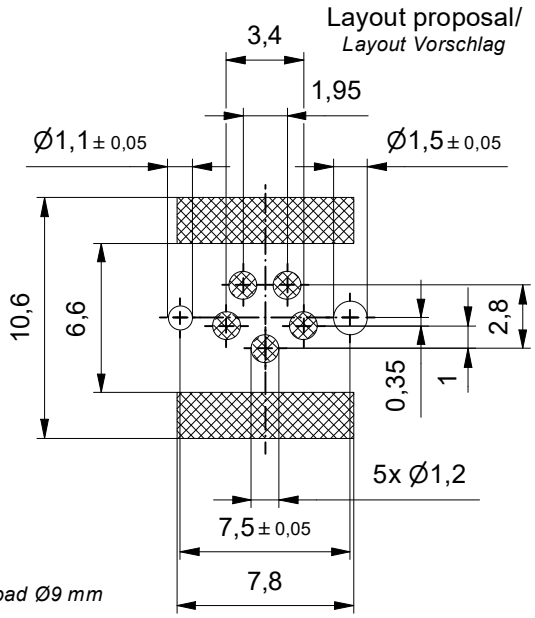

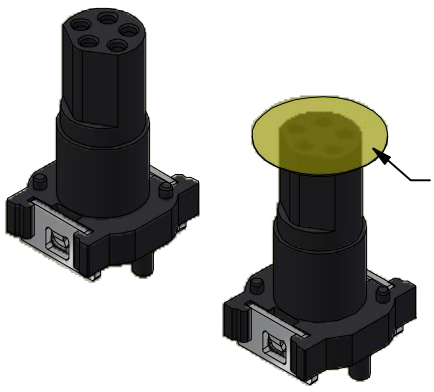

Part no packing unit tape & reel/ *Art.-Nr. Verpackungseinheit Rolle:*	Part no packing unit in bulk/ *Art.-Nr. Verpackungseinheit lose:*	Description/ *Bezeichnung:*	Pos/ *Pol.:*
42-01221TR	42-01221	SAL - 8B - IK5 / SMT	5

dim. in mm

	Date/*Datum*	Name
drawn/ *gez.*	20.02.2015	Gitinow
appd./ *gepr.*	16.03.2015	Schramm

Insulating body female M8x1 SMT
Isolierkörper Kupplung M8x1 SMT

general tolerance/ *Allgemeintoleranz:*		
	0	± 0,50 mm
	0,0	± 0,25 mm
	0,00	± 0,10 mm
	∡	± 1,5°

Index: d Ä23-1132 27.01.2026 ABU

scale/*Maßstab:*

Amphenol CONEC

dwg no / *Z.-nr.:* 42K1A747

DIN-A4

see table/ siehe Tabelle

1 / 1

The reproduction, distribution and utilization of this document as well as the communication of its contents to others without express authorization is prohibited. Offenders will be held liable for the payment of damages. All rights reserved in the event of the grant of a patent, utility model or design.
Weitergabe sowie Vervielfältigung dieser Unterlage, Verwertung und Mitteilung seines Inhalts sind verboten, soweit nicht ausdrücklich gestattet. Zuwiderhandlungen verpflichten zu Schadenersatz. Alle Rechte für den Fall der Patent-, Gebrauchsmuster- oder Geschmacksmusereintragung vorbehalten.