Part no. / Part marked/ *Art.-Nr. / Bedruckung:*	Quality class/ *Gütestufe:*	Contact plating/ *Kontakt Veredelung:*	Capacitance value/ *Kapazitätswert:*
24-005823	3	Gold flash over nickel *Gold über Nickel*	370 pF ± 20 %
24-005822	2	20 µin hard gold over min. 50 µin nickel *20 µin Gold über min. 50 µin Nickel*	
24-005821	1	30 µin hard gold over min. 50 µin nickel *30 µin Gold über min. 50 µin Nickel*	
24-005833	3	Gold flash over nickel *Gold über Nickel*	830 pF ± 20 %
24-005832	2	20 µin hard gold over min. 50 µin nickel *20 µin Gold über min. 50 µin Nickel*	
24-005831	1	30 µin hard gold over min. 50 µin nickel *30 µin Gold über min. 50 µin Nickel*	
24-005843	3	Gold flash over nickel *Gold über Nickel*	1300 pF ± 20 %
24-005842	2	20 µin hard gold over min. 50 µin nickel *20 µin Gold über min. 50 µin Nickel*	
24-005841	1	30 µin hard gold over min. 50 µin nickel *30 µin Gold über min. 50 µin Nickel*	

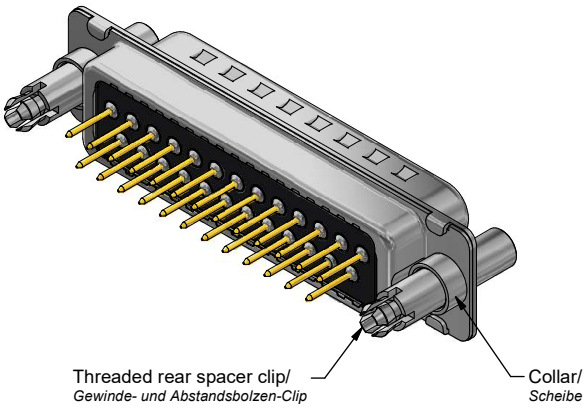

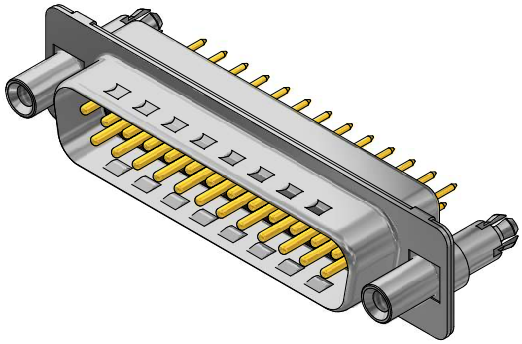

Technical specification/
Technische Daten:

Working voltage/ *Betriebsspannung:*	100 V DC
Current rating/ *Strombelastbarkeit:*	5 A
Insulation resistance/ *Isolationswiderstand:*	≥ 1 GΩ
Dielectric withstanding voltage/ *Spannungsfestigkeit (DWV):*	424 VDC
Temperature working range/ *Umgebungstemperatur:*	- 25 °C ... + 105 °C
Capacitance value/ *Kapazitätswert:*	see table/ *siehe Tabelle*
Mating cycles (see table)/ *Steckzyklen (siehe Tabelle):*	Quality class 1 = 500 *Gütestufe 1* Quality class 2 = 200 *Gütestufe 2* Quality class 3 = 50 *Gütestufe 3*

Materials/
Werkstoffe:

Contact/ *Kontakt:*	Cu alloy, Au over Ni Contact tails pretinned/ *Kontaktspitzen verzinnt*
Insulator/ *Isolierkörper:*	High temp. PA UL94 V-0
Shells/ *Gehäuse:*	Steel, Sn over Ni
Threaded rear spacer clip/ *Gewinde- und Abstandsbolzen-Clip:*	Cu alloy, Sn over Ni
Collar/ *Scheibe:*	Cu alloy, Sn over Ni

Installation specification/
Montagedaten:

Solder parameter/ *Lötparameter:*	
Solder preheat temperature/ *Vorheiztemperatur:*	100 °C for 30 sec./ *100 °C für 30 Sek.*
Solder bath temperature/ *Lötbadtemperatur:*	260 °C for 5 sec./ *260 °C für 5 Sek.*
PCB hole drillings/ *Leiterplattenbohrbild:*	see sheet 2/ *siehe Seite 2*
Recommended torque value for thread/ *Empfohlenes Drehmoment für Gewinde:*	max. 6 in.LB/ *max. 67 Ncm*
PCB snap for hole diameter/ *PCB Clip für Lochdurchmesser:*	Ø3,1 mm
Circuit board thickness/ *Leiterplattenstärke:*	1,6 mm

The reproduction, distribution and utilization of this document as well as the communication of its contents to others without express authorization is prohibited. Offenders will be held liable for the payment of damages. All rights reserved in the event of the grant of a patent, utility model or design.
Weitergabe sowie Vervielfältigung dieser Unterlage, Verwertung und Mitteilung ihres Inhalts sind verboten, soweit nicht ausdrücklich gestattet. Zuwiderhandlungen verpflichten zu Schadensersatz.
Alle Rechte vorbehalten für Patent-, Gebrauchsmuster- oder Geschmacksmustereintragung.

	dim. in mm		D-SUB C-Filter Male 25pos. with threaded rear spacer clip *D-SUB C-Filter Stiftleiste 25pol. mit Gewinde- und Abstandsbolzen-Clip*
	Date/*Datum*	Name	
	drawn/ *gez.* 15.09.2022	Bub	
	appd./ *gepr.* 15.09.2022	Schmidt	
Index: a Original	scale/*Maßstab:* 2:1	CONEC®	dwg no / *Z.-nr.:* 24K1A2344 — DIN-A3
RoHS compliant/ *konform*			1 / 2

PCB hole drillings
(PCB top side)/
Leiterplattenbohrbild
(Leiterplatten Oberseite)

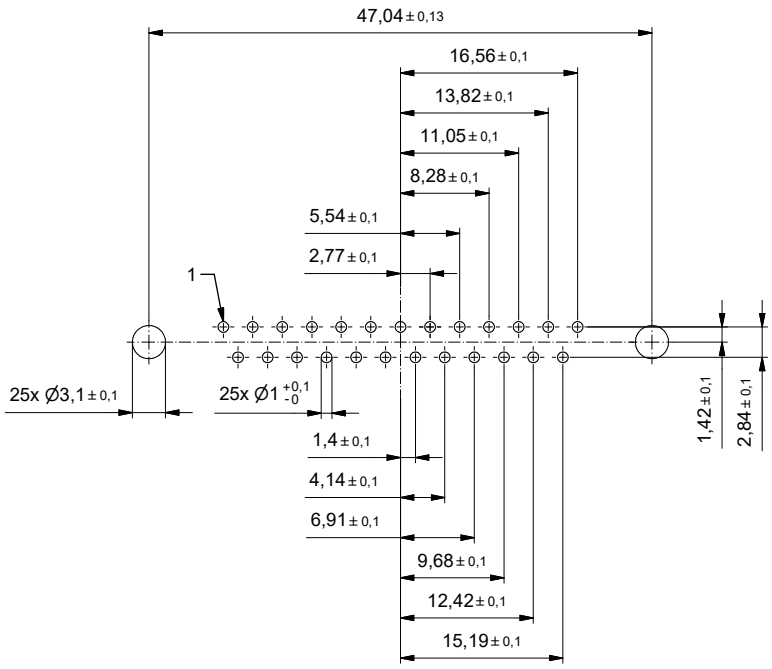

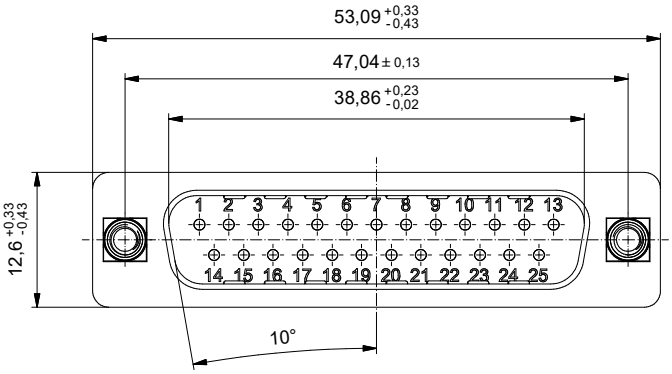

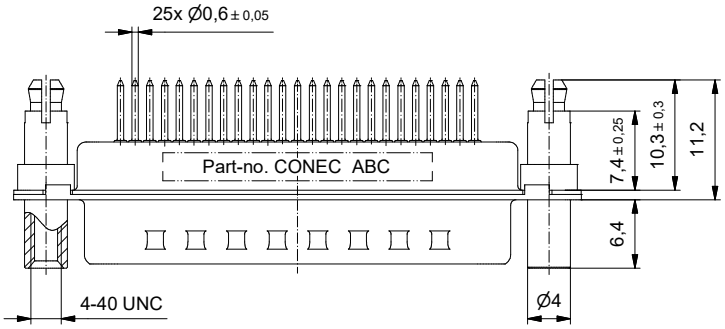

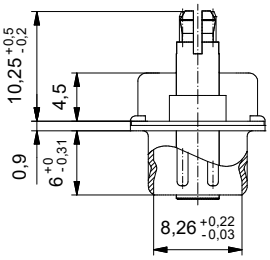

The reproduction, distribution and utilization of this document as well as the communication of its contents to others without express authorization is prohibited. Offenders will be held liable for the payment of damages.
All rights reserved in the event of the grant of a patent, utility model or design.
Weitergabe sowie Vervielfältigung dieser Unterlage, Verwertung und Mitteilung ihres Inhalts sind verboten, soweit nicht ausdrücklich gestattet. Zuwiderhandlungen verpflichten zu Schadensersatz.
Alle Rechte vorbehalten für Patent-, Gebrauchsmuster- oder Geschmacksmustereintragung.

	dim. in mm		D-SUB C-Filter Male 25pos. with threaded rear spacer clip *D-SUB C-Filter Stiftleiste 25pol. mit Gewinde- und Abstandsbolzen-Clip*
	Date/*Datum*	Name	
	drawn/ *gez.*	15.09.2022	Bub	
	appd./ *gepr.*	15.09.2022	Schmidt	
Index: a Original	scale/*Maßstab:* 2:1	CONEC®	dwg no / *Z.-nr.:* 24K1A2344	DIN-A3
RoHS compliant/ *konform*				2 / 2