Part no. / Part marked/ *Art.-Nr. / Bedruckung:*	Quality class/ *Gütestufe:*	Contact plating/ *Kontakt Veredelung:*	Capacitance value/ *Kapazitätswert:*
24-003853	3	Gold flash over nickel *Gold über Nickel*	370 pF ± 20 %
24-003852	2	20 µin hard gold over min. 50 µin nickel *20 µin Gold über min. 50 µin Nickel*	
24-003851	1	30 µin hard gold over min. 50 µin nickel *30 µin Gold über min. 50 µin Nickel*	
24-003863	3	Gold flash over nickel *Gold über Nickel*	830 pF ± 20 %
24-003862	2	20 µin hard gold over min. 50 µin nickel *20 µin Gold über min. 50 µin Nickel*	
24-003861	1	30 µin hard gold over min. 50 µin nickel *30 µin Gold über min. 50 µin Nickel*	

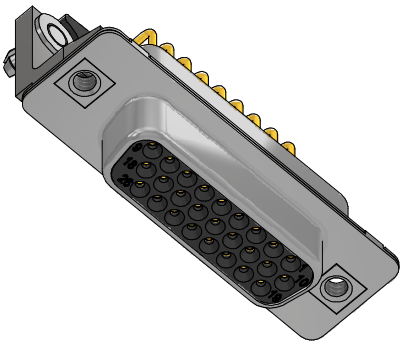

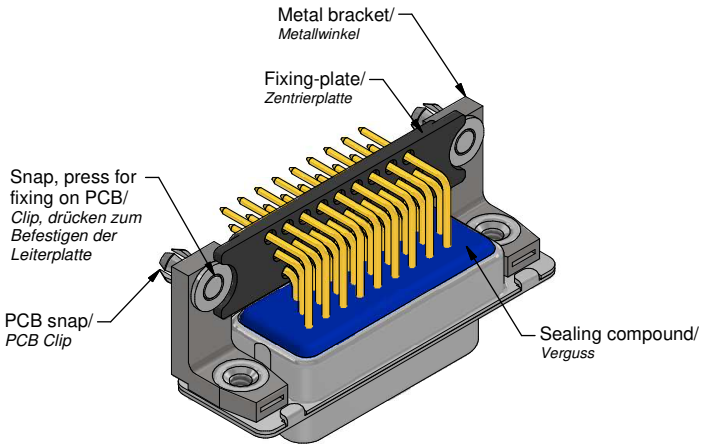

Technical specification/
Technische Daten:

Working voltage/ *Betriebsspannung:*	100 V DC
Current rating/ *Strombelastbarkeit:*	2,5 A
Insulation resistance/ *Isolationswiderstand:*	≥ 1 GΩ
Dielectric withstanding voltage/ *Spannungsfestigkeit (DWV):*	300 V DC
Temperature working range/ *Umgebungstemperatur:*	- 25 °C ... + 85 °C
Capacitance value/ *Kapazitätswert:*	see table/ *siehe Tabelle*
Mating cycles see table/ *Steckzyklen siehe Tabelle:*	Quality class 1 = 500 *Gütestufe 1* Quality class 2 = 200 *Gütestufe 2* Quality class 3 = 50 *Gütestufe 3*

Materials/
Werkstoffe:

Contact/ *Kontakt:*	Cu alloy, Au over Ni Contact tails pretinned/ *Kontaktspitzen verzinnt*
Insulator/ *Isolierkörper:*	High temp. PA UL 94 V-0
Shell/ *Gehäuse:*	Steel, Sn over Ni
Metal bracket/ *Metallwinkel:*	GD-Zn, Sn over Ni
Threaded insert/ *Gewindeeinsatz:*	Cu alloy, Sn over Ni
Fixing plate/ *Zentrierplatte:*	High temp. PA UL 94 V-0
PCB snap/ *PCB Clip:*	Cu alloy, Sn over Ni
Sealing compound/ *Verguss:*	PUR

Installation specification/
Montagedaten:

Solder parameter/ *Lötparameter:*	
Solder preheat temperature/ *Vorheiztemperatur:*	100 °C for 30 sec./ *100 °C für 30 Sek.*
Solder bath temperature/ *Lötbadtemperatur:*	260 °C for 5 sec./ *260 °C für 5 Sek.*
PCB hole drillings/ *Leiterplattenbohrbild:*	see sheet 2/ *siehe Seite 2*
Recommended torque value for thread/ *Empfohlenes Drehmoment für Gewinde:*	max. 6 in.LB/ *max. 67 Ncm*
PCB snap for hole diameter/ *PCB Clip für Lochdurchmesser:*	Ø3,1 mm
Circuit board thickness/ *Leiterplattenstärke:*	1,6 mm
PCB hole drillings/ *Leiterplattenbohrbild:*	see sheet 2/ *siehe Seite 2*

The reproduction, distribution and utilization of this document as well as the communication of its contents to others without express authorization is prohibited. Offenders will be held liable for the payment of damages. All rights reserved in the event of the grant of a patent, utility model or design. Die Weitergabe sowie die Vervielfältigung dieser Unterlage, Verwertung und Mitteilung ihres Inhalts sind verboten, soweit nicht ausdrücklich gestattet. Zuwiderhandlungen verpflichten zu Schadenersatz. Alle Rechte für den Fall der Patent-, Gebrauchsmuster- oder Geschmacksmustererteilung vorbehalten.

	dim. in mm		D-SUB HD C-Filter Female 90° 26pos. with threaded insert, metal bracket, fixing-plate; PCB snap *D-SUB HD C-Filter Buchsenleiste 90° 26pol.* *mit Gewindeeinsatz, Metallwinkel, Zentrierplatte, PCB Clip*
	Date/*Datum*	Name	
drawn/ *gez.*	03.03.2022	Henneboel	
appd./ *gepr.*	03.03.2022	Lehmenkühler	
Index: a Original	scale/*Maßstab:* 2:1	CONEC®	dwg no / *Z.-nr.:* 24K1A2206 — DIN-A3
RoHS compliant/*konform*			1 / 2

PCB hole drillings
(PCB top side)/
Leiterplattenbohrbild
(Leiterplatten Oberseite)

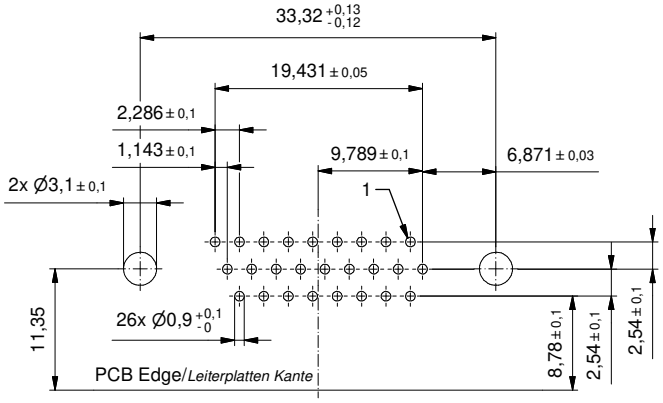

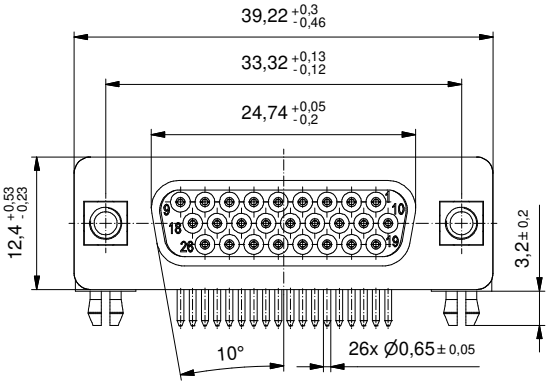

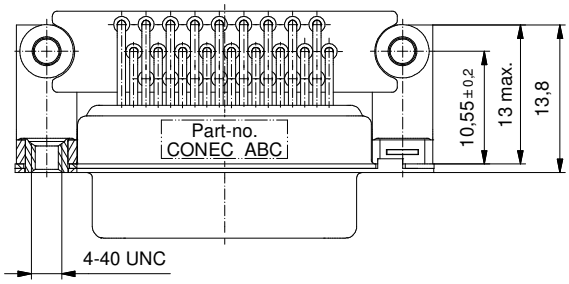

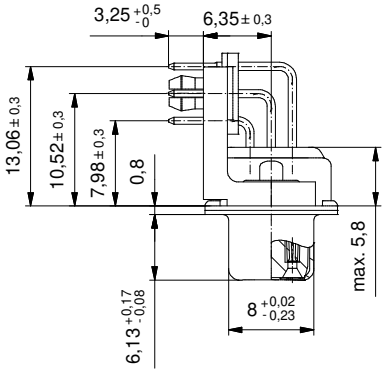

The reproduction, distribution and utilization of this document as well as the communication of its contents to others without express authorization is prohibited. Offenders will be held liable for the payment of damages.
All rights reserved in the event of the grant of a patent, utility model or design.
Weitergabe sowie Vervielfältigung dieser Unterlage, Verwertung und Mitteilung ihres Inhalts sind verboten, soweit nicht ausdrücklich gestattet. Zuwiderhandlungen verpflichten zu Schadensersatz.
Alle Rechte für den Fall der Patent-, Gebrauchsmuster- oder Geschmacksmustereintragung vorbehalten.

	dim. in mm		D-SUB HD C-Filter Female 90° 26pos. with threaded insert, metal bracket, fixing-plate; PCB snap *D-SUB HD C-Filter Buchsenleiste 90° 26pol. mit Gewindeeinsatz, Metallwinkel, Zentrierplatte, PCB Clip*
	Date/*Datum*	Name	
	drawn/*gez.* 03.03.2022	Henneboel	
	appd./*gepr.* 03.03.2022	Lehmenkühler	
Index: a Original	scale/*Maßstab:* 2:1	CONEC®	dwg no / *Z.-nr.:* 24K1A2206 — DIN-A3
RoHS compliant/*konform*			2 / 2